SALVALAIO CESARE S.r.l.
INDUSTRIA MANUFATTI IN CEMENTO
Via Trieste 142, loc. Portegrandi di Quarto d'Altino (VE)
tel. 0422-789178
fax 0422-789103

VASCA TIPO "IMHOFF" DIAMETRO 100 - A 3 ELEMENTI CALCOLO DELLA CAPACITA' (Litri) e NR. PERSONE SERVITE

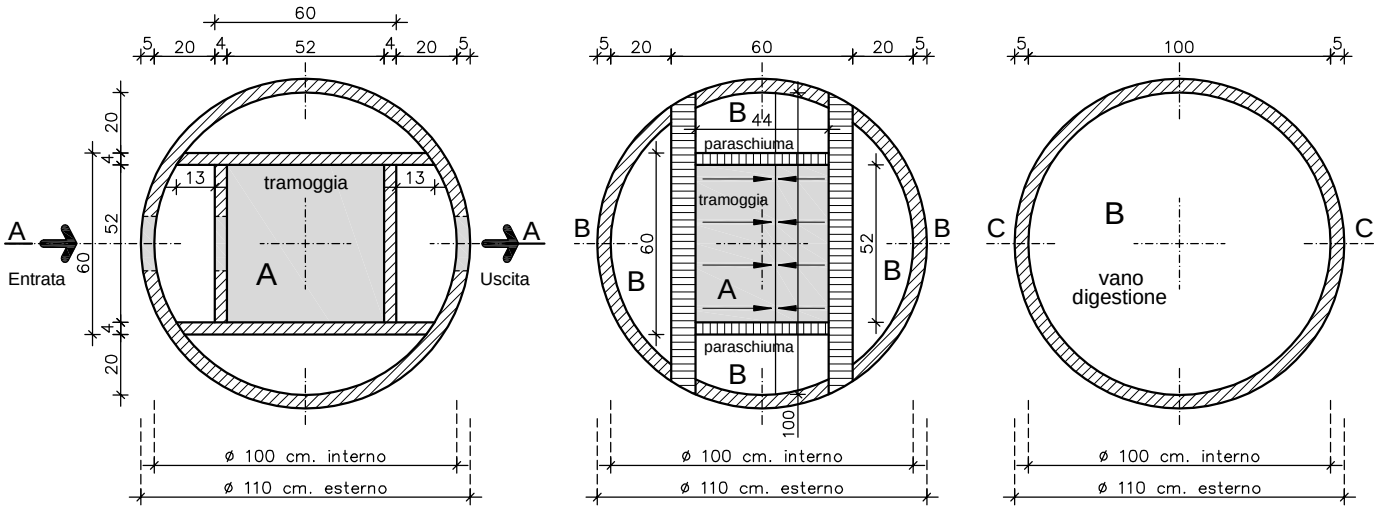

pianta sc. 1:25 elemento superiore

pianta sc. 1:25 elemento intermedio

pianta sc. 1:25 elemento di fondo

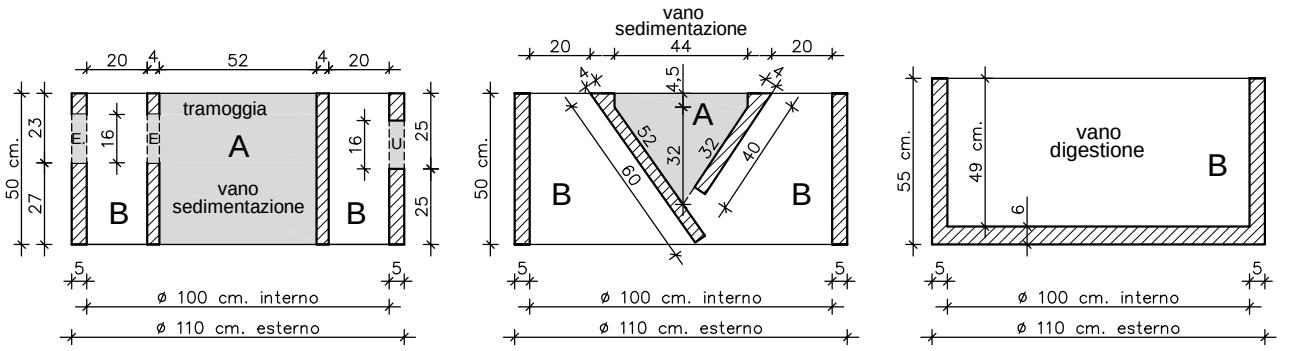

sezione A-A sc. 1:25 elemento superiore

sezione B-B sc. 1:25 elemento intermedio

sezione C-C sc. 1:25 elemento di fondo

Per aumentare la capienza della vasca ed il numero delle persone servite, è possibile aggiungere degli elementi intermedi vedasi le schede tecniche relative alle prolunghe per le vasche "imhoff".

Il numero delle persone servite, in base alla capacità della vasca può variare a seconda delle disposizioni che l'ente locale può adottare. La capacità della vasca è stata calcolata per un carico pari a 40/50 Lt. sedimentazione e 100/120 Lt. digestione per persona servita al giorno.

descrizione prodotto	codice prodotto				
		Volume (Litri) sedimentazione (A) elemento superiore	V = area tramoggia (A) x H. utile V = 0,52 x 0,52 x 0,35 = 0,095 mc. pari a Litri 95	Settore (A) Volume Totale 142 Lt.	Volume Totale vasca imhoff 999 Lt. Persone servite 3/4 pp
		Volume (Litri) sedimentazione (A) elemento intermedio	V = area tramoggia (A) x L. paratie V = 0,091 x 0,52 = 0,047 mc. pari a Litri 47		
vasca "Imhoff" ∅ int. 100 cm.	2370100150	Volume (Litri) digestione (B) elemento superiore	V = area cerchio x H. utile - (ingombri) V = 0,78 x 0,35 - (0,133) = 0,140 mc. pari a Litri 140	Settore (B) Volume Totale 857 Lt.	
		Volume (Litri) digestione (B) elemento intermedio	V = area cerchio x H. utile - (ingombri) V = 0,78 x 0,50 - (0,055) = 0,335 mc. pari a Litri 335		
		Volume (Litri) digestione (B) elemento di fondo	V = area cerchio x H. utile V = 0,78 x 0,49 = 0,382 mc. pari a Litri 382		