Cordolo "NEW JERSEY"

in cls vibrato

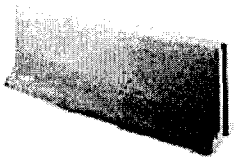

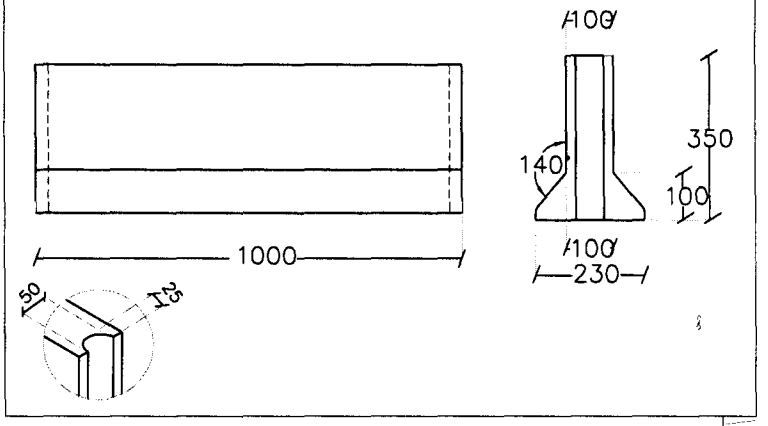

Tabella di Riepilogo

SPARTITRAFFICO "New Jersy"	Misure cm	
a	100	
b	23	
c	10	
d	25	
e	35	

Peso in kg	100
Quantità per pacco	8
Colore	grezzo
Forma	parallelepipedo

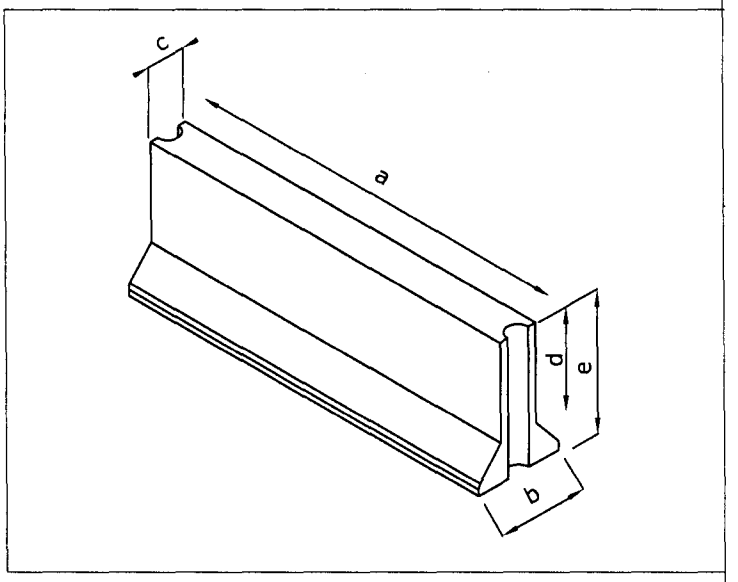

Modalità di posa

Realizzare idoneo scavo atto a ricevere il manufatto per la zona di zoccolo da interrare. Predisposrre sul fondo dello scavo un letto di calcestruzzo magro di spessore non inferiore a cm. 10 livellato e compattato. Collocare il manufatto sul magrone in posizione orizzontale, e rincalzare sui fianchi con calcestruzzo. A presa avvenuta completare la finitura della sede stradale secondo necessità.

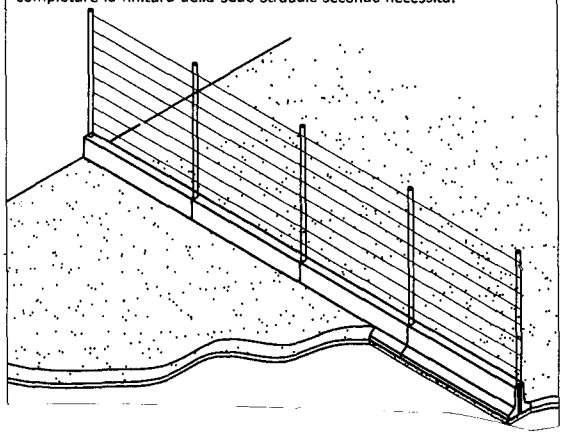

Voci di Capitolato

Fornitura e posa in opera di cordolo ad uso spartitraffico o base recinzione in cls vibropressato.

Il manufatto è prodotto utilizzando un calcestruzzo poco plastico, che vibrato molto, permette di ottenere un elemento a bassissima porosità, con elevata resistenza meccanica.

Impiegabilità

Questa tipologia di cordolo è utile per chi ha l'esigenza di creare in poco tempo una resistente base per recinzione.
Ogni cordolo è predisposto per l'incastro della rete che,appositamente applicata va a completare la recinzione.
E' indicato sia per costruire recinzioni provvisorie per cantieri,che per recinzioni private siano esse provvisorie o permenenti.
Risulta essere inoltre una soluzione molto economica perchè non necessita di fondamenta.